KVADO

ЗАГАЛЬНІ ВИМОГИ БЕЗПЕКИ:

- Компанія Квадо рекомендує звернутись за допомогою по установці до спеціаліста.
- Будь ласка, уважно ознайомтесь з даною інструкцією перед початком встановлювання кронштейну.
- Монтаж повинен проводитись у суворій відповідності до інструкції!
- Перш ніж монтувати кронштейн, переконайтеся у відсутності проходження на місці кріплення електричного кабелю, газопроводу, сантехнічних розводок та інших комунікацій.
- Ніколи не встановлюйте частини, що мають дефекти.
- Кріплення, що входить в комплект, призначене для бетонних або цегляних стін, товщина штукатурки не повинна перевищувати 3 мм. Для інших видів стін знадобиться інше кріплення.
- Переконайтесь, що стіна витримає вагу кронштейну разом з телевізором.
- В комплекті є маленькі деталі, які можуть бути небезпечними і викликати задушення.
- Тримайте такі деталі в недоступному для дітей місці.
- Використання техніки, вага якої перевищує максимальну допустиму, може призвести до травматичних випадків.

ОБСЛУГОВУВАННЯ:

Чистка та догляд за виробом здійснюється із застосуванням вологої серветки, змоченої у мильному розчині.

ГАРАНТІЙНІ ЗОБОВ'ЯЗАННЯ:

Кронштейн призначений для встановлення у внутрішніх приміщеннях. Гарантія на всі зварювальні та механічні з'єднання 7 років. Термін придатності не обмежений. Виробник не несе відповідальності за дефекти, які виникли внаслідок невмілого монтажу та порушення правил експлуатації. (Правила експлуатації знаходяться на сайті виробника.) Виробник залишає за собою право вносити зміни до конструкції виробів, не погіршуючи їх споживчих якостей.

(057) 341-67-27
(057) 341-67-28
info@kvado.com.ua
www.kvado.com.ua

Юридична адреса: 93100,
вулиця Канатна, буд 39,
Лисичанськ, Луганська область.

Відео огляд кронштейнів.
Інструкції та інша корисна інформація.

Виробник може змінювати комплектацію та характеристики виробу.
Актуальну інформацію Ви можете знайти на сайті www.kvado.com.ua.

KVADO

UA

Настінний, кронштейн зі змінним кутом нахилу і поворотом для телевізорів або моніторів з пласким екраном

Модель: **КВАДО К-40**

Кріплення використовується для монтажу телевізорів або моніторів з кріпильним блоком VESA розміром 50x50, 75x75, 100x100, 100x200, 200x100, 200x200 мм та вагою до 45 кг на вертикальні стіни.

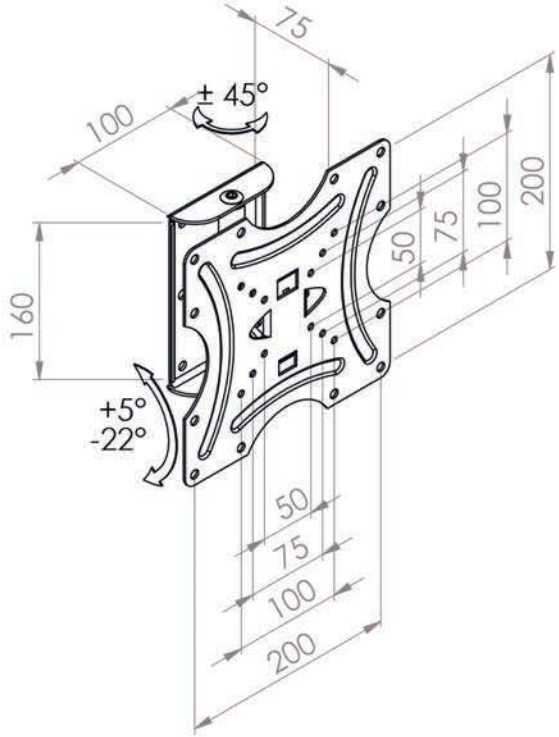

Комплектація

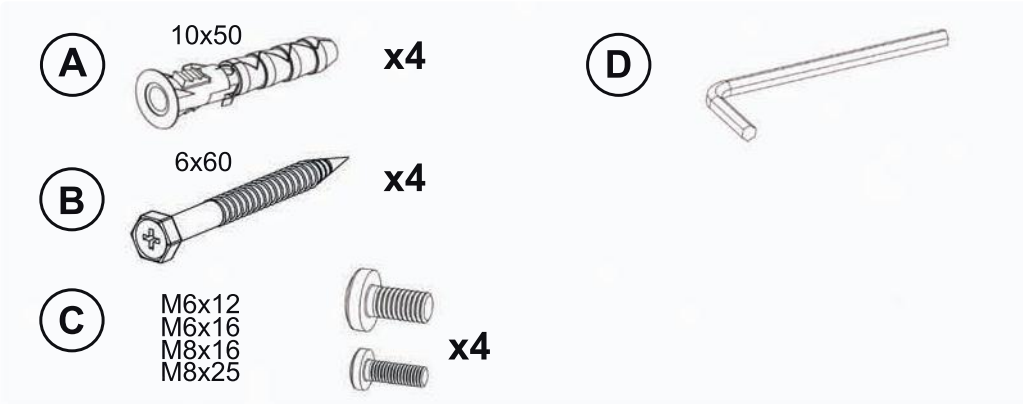

KVADO

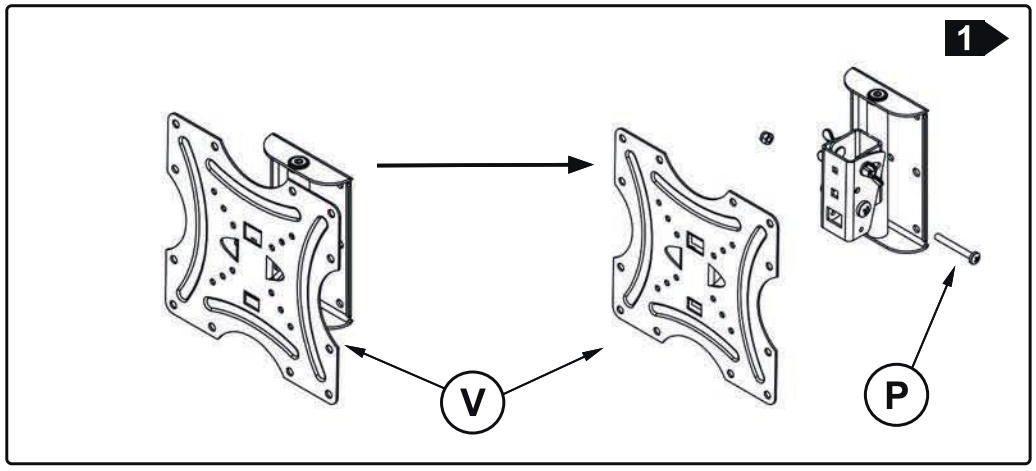

1. Для зручності монтажу, від'єднайте від кронштейна VESA плиту (V), відкрутивши гвинт (P) (мал. 1)
2. Визначте місце кріплення кронштейна на стіні.
3. Зробіть розмітку місць для свердління отворів у стіні. У якості шаблона використовуйте кронштейн.
4. Просвердліть отвори діаметром 10 мм і глибиною не менше 60 мм для дюбелів.
5. Вставте в отвори дюбелі (A) (мал. 2).
6. Прикрутіть кронштейн до стіни шурупами (B) за допомогою ключа або викрутки, до упору (мал. 2).
6.1. **Перевірте надійність кріплення кронштейна до стіни.**

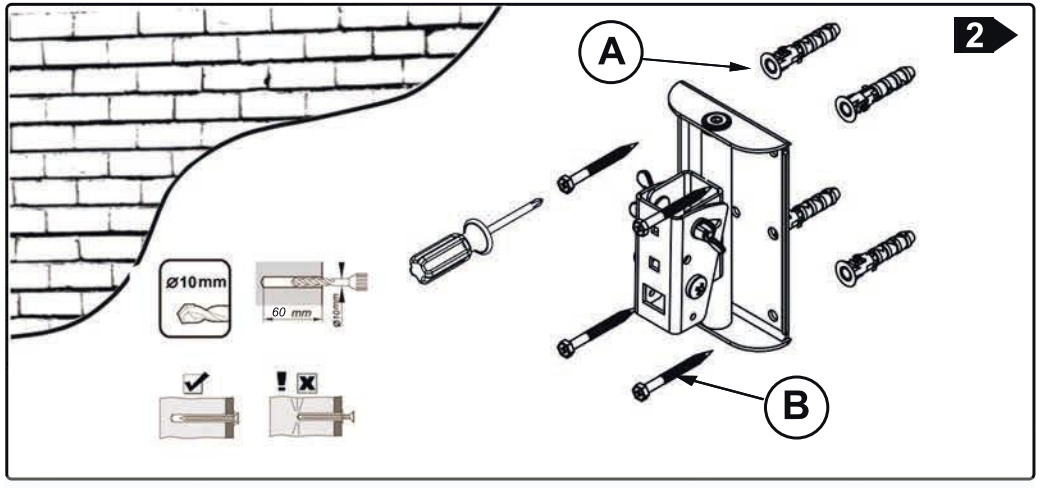

KVADO

UA

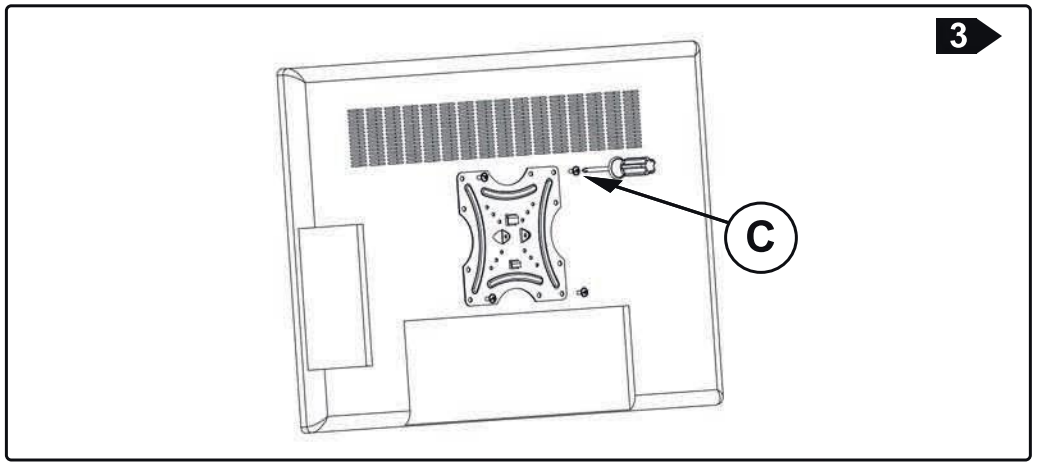

7.Прикрутіть телевізор до VESA плити (мал. 4), гвинтами (C) з комплекту, або іншими (в разі потреби).
8.Встановіть телевізор з VESA плитою на кронштейн та зафіксуйте його гвинтом (P) (мал. 1 та 4)

Увага! Навішувати телевізор на кронштейн рекомендовано вдвох!

9. За необхідністю відрегулюйте ступінь затягування вузла повороту за допомогою шестигранного ключа (D) (мал. 4)
10. Відрегулюйте нахил телевізора за допомогою барашкових гайок (T) (мал. 4)

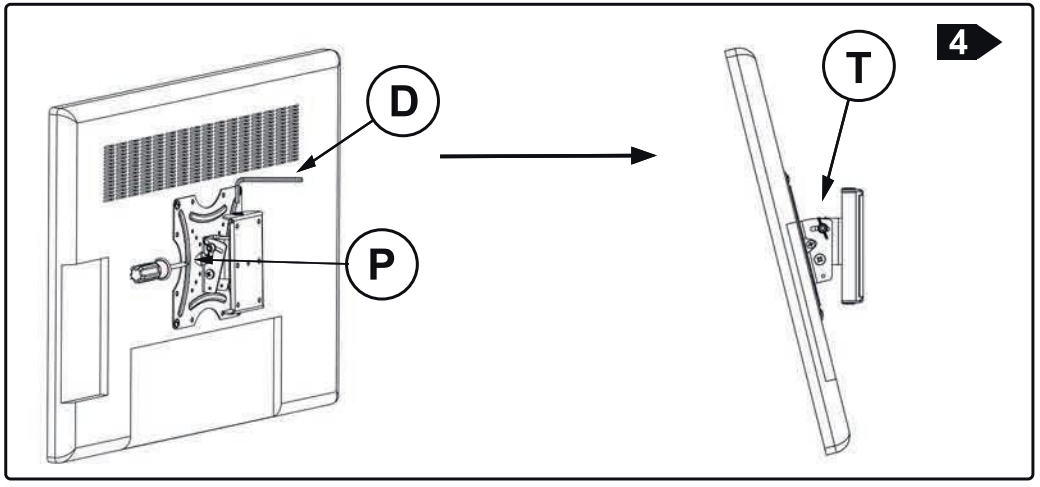

Приємного користування!